Infovergadering

Project:R/002229

INGELMUNSTER

Nijverheidsstraat

fluvius.

Tot bij u

Fluvius

Elektriciteit

Aardgas

Kabeltelevisie

Riolering

De taken van Fluvius riolering

Investeringen

Onderhoud en exploitatie

Project ontwerpen en uitvoeren

Waterbeleid: Rationeel Watergebruik (RWG)

Een beetje geschiedenis over onze riolering

Jaren ’50-’70:

- Enkel steden waren voorzien van riolering
- Platteland had grachten als “open riolen”
- Aanleg inbuizingen => afwatering afvalwater naar de waterloop

Jaren ’70-’80-’90:

- Verzamelen van lozingen door aanleg collectoren
- Bouw van rioolwaterzuiveringsinstallaties (RWZI’s)
- Regenwater en afvalwater van de woningen naar de zuiveringsstations

Een beetje geschiedenis over onze riolering

Jaren 2000:

- Aanleg gescheiden riolering
- Enkel regenwater van de straten naar de beek

⇨ toename wateroverlast door versnelde afvoer

⇨ nog steeds slecht werkende zuiveringsstations door teveel regenwater

Oplossing:

- Ook **woningen** voorzien van gescheiden riolering
- Regenwater van woning hergebruiken met hemelwaterput
- Regenwater van woningen liefst ter plaatse infiltreren
- Regenwater van straten in berm of gracht infiltreren

Een beetje geschiedenis over onze riolering

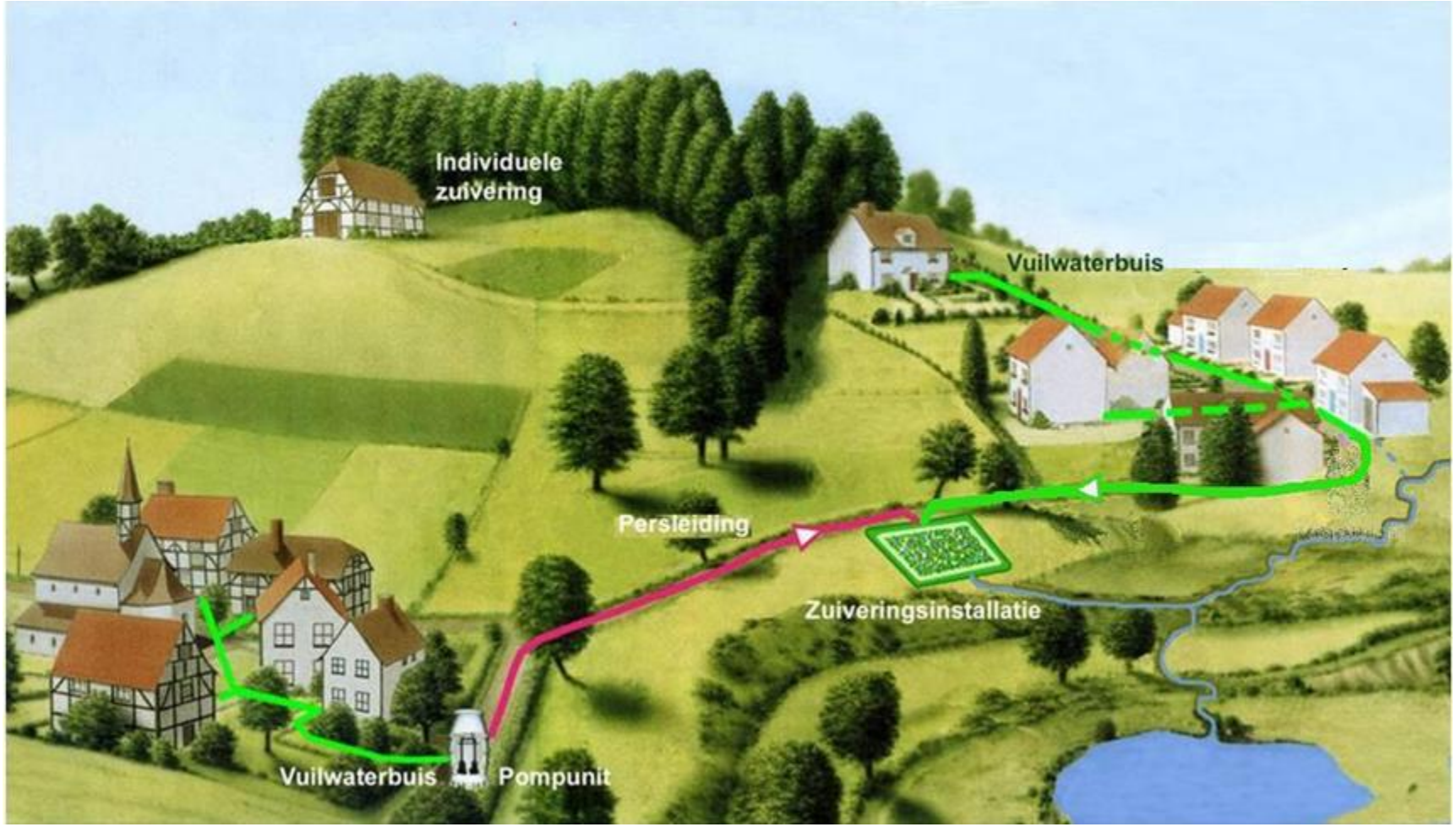

Wetgeving

Europese kaderrichtlijn water en stedelijk afvalwater – al het afvalwater moet gezuiverd worden

Vlaanderen Wetgeving VLAREM II

- Hemelwater gescheiden afvoeren: zowel op privé als openbaar domein
- Aansluitplicht van het vuilwater

Waarom?

- Wateroverlast tegengaan
- Bij hevige regen geen afvalwater via overstort in beken
- Infiltratie is voeding grondwater
- Verbeterde werking zuiveringsstation

Wetgeving

Gewestelijke stedenbouwkundige verordening hemelwater
→ van toepassing voor een bouwvergunning van een woning

- Hemelwaterput en gescheiden stelsel: vanaf 1 februari 2005

- Hemelwaterput en gescheiden stelsel en infiltratie: vanaf 1 januari 2014

Voorwaarden rioleringsproject

Voorwaarden rioleringsproject:

- Gescheiden riolering: vuil water en regenwater apart
- Vuilwater naar zuiveringsstation, regenwater naar waterloop
- Afkoppeling regenwater op publiek en **particulier** domein

Particuliere afkoppeling

Wat wordt er gevraagd?

- **Verplicht volledig gescheiden aanbieden van afvalwater en regenwater**
- Bij voorkeur hergebruik van regenwater
- Maximaal laten infiltreren van regenwater

Regenwater en huishoudelijk afvalwater scheiden

Particuliere afkoppeling

Wat doet Fluvius en de gemeente voor u?

1. Afkoppelingsadvies

2. Vrijstelling heraansluitingsvergoeding tijdens project voor 1 regenwater- en vuilwater aansluiting

3. Gemeentelijke subsidies RWG “gemeente Ingelmunster” i.s.m. Fluvius of subsidies RWG Fluvius

4. Keuring van de privéwaterafvoer aan het einde van de werken op openbaar domein

Afkoppelingsadvies

Een afkoppelingsadviseur helpt u met:

- Opmaak bestaande toestand
- Opmaak ontwerp (*)
  - Afkoppeling / aansluiting
  - locatie van de aansluitputjes
- Aanvragen van subsidies

→ Iedere wijziging ontwerp en/of locatie putjes steeds melden aan de afkoppelingsdeskundige vóór start der werken in de straat.

(*) Enkel voor panden met een bouwvergunning vóór 1 februari 2005

Wat wordt van u verwacht voor de keurder langskomt

Putten blootleggen

Ter beschikking stellen rioleringsplannen

Schets maken van vermoedelijke ligging riolering

Wanneer afkoppelen?

→ Afstemming met uitvoering project (zo snel mogelijk en ten laatste 2 maanden na heraansluiting)

Aansluiting voor regenwater

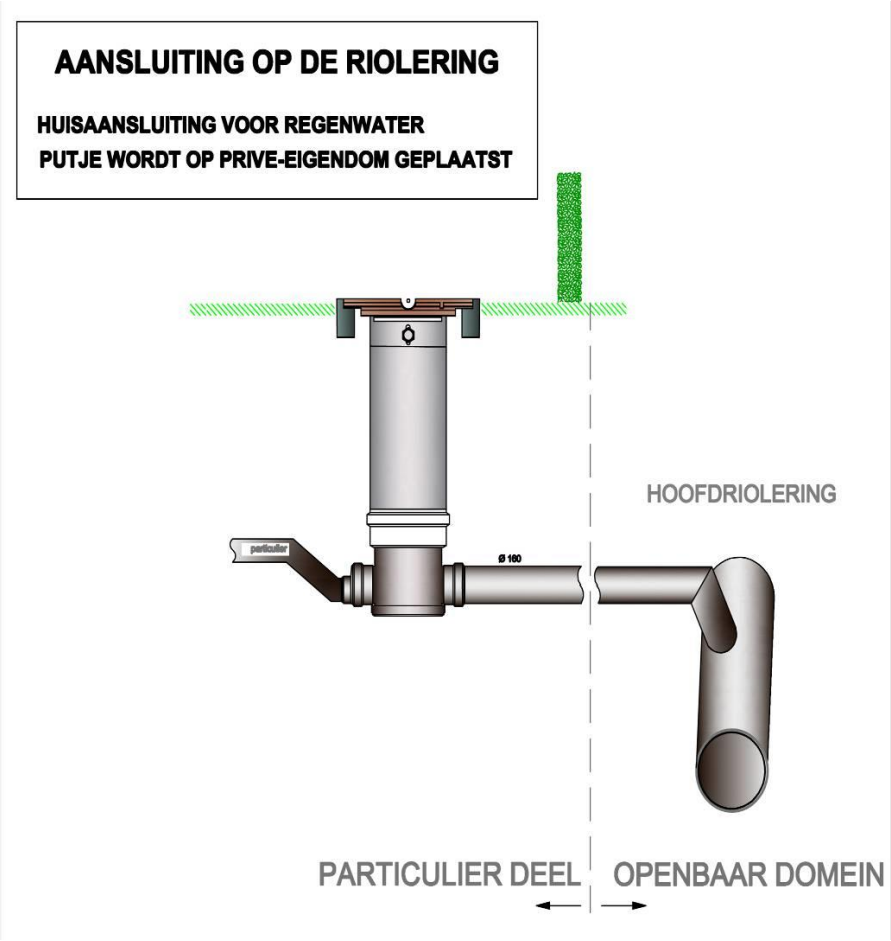

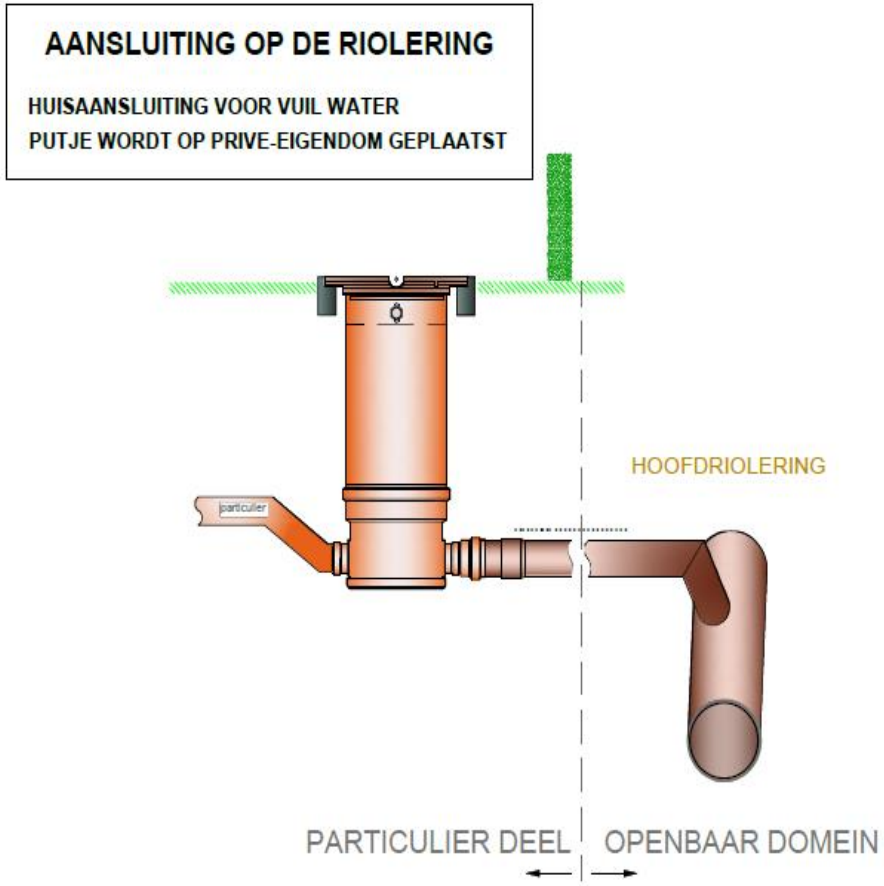

Hoe wordt elk perceel aangesloten?

Bestaande lozingspunten

- Op het terrein of rond de woning (open of halfopen bebouwing) samenbrengen tot één leiding
- Opvang van alle lozingspunten thv. de rooilijn

Nieuwe huisaansluitputjes

- 1 putje voor afvalwater en 1 putje voor regenwater
- **Plaatsing op privé**
- **Maximum aansluitdiepte op 1,30 m !!**

RWG-premies 2019

Rationeel Watergebruik

- Subsidie voor privé-woningen
  - Gescheiden afvoer (enkel voor woningen vóór 01-02-2005)
  - Hemelwaterput (enkel voor woningen vóór 07-09-1999)
  - Infiltratie (enkel voor woningen vóór 01-01-2014)

➔www.fluvius.be

Op welk subsidiebedrag heeft u recht voor uw gescheiden stelsel?

De Fluvius subsidie bedraagt maximum €400 en bestaat uit 2 delen:

- Er wordt een forfaitair bedrag van €200 betaald voor de aanleg van een gescheiden afvoer van huishoudelijk afvalwater en niet-verontreinigd hemelwater.
- Er wordt bijkomend een subsidie betaald van maximum €200 voor de kosten. Dit met een maximum van 50% van de bewezen kosten via facturen.
- Beschermde klanten: + 20%

Bijkomende subsidie van de gemeente Ingelmunster:

- **Max. 400€**

Procedure

Na uitvoering van de keuring(*) van de privéwaterafvoer vult de afkoppelingsdeskundige het subsidieaanvraagformulier met u in en bezorgt dit aan Fluvius

(*) enkel geldig indien de eerste ingebruikname van de lozing vóór 1 juli 2011 was

Wie komt in aanmerking voor een premie gescheiden stelsel?

- Bij woningen(*) die afkoppelingswerken voor 100% realiseren

(*) met een bouwvergunning vóór 1 februari 2005

Procedure

Wat indien er niet wordt afgekoppeld?
→ milieuovertreding (Vlarem II)!

Mogelijke gevolgen:

- Schade aan netten:
  - Vervuiling regenwaterstelsel
  - Wateroverlast op vuilwaterstelsel

→Iedereen afkoppelen!

→Recht op premie vervalt

→Tweede keuring ten laste van eigenaar

Subsidie hemelwaterput met pompinstallatie

Hemelwaterput plaatsen met pompinstallatie

Minstens 1 toilet of 1 wasmachine dient aangesloten te worden

Premie te bekomen volgens het reglement dat op dat moment van toepassing is (momenteel bedraagt dit € 250)

Gemiddeld waterverbruik

Bestemming	Liter/dag/persoon	%
WC	**30**	**27**
Was (kleding)	**17**	**15**
Tuin	**4**	**4**
Schoonmaak	**4**	**4**
Bad/douche	44	40
Afwas	8	7
Drinken en koken	3	3
Totaal	**110**	**100**

Subsidie infiltratie van hemelwater ter plaatse

Plaatsen van een infiltratiesysteem

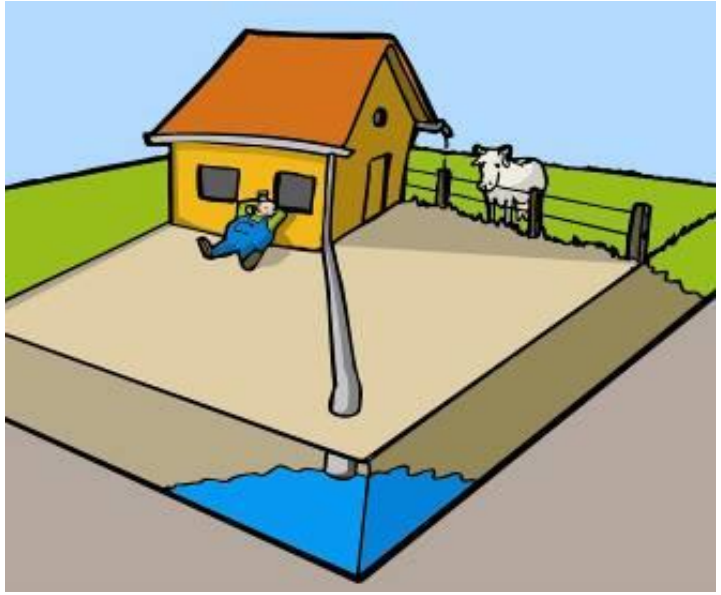

Subsidie infiltratie van hemelwater ter plaatse

Premie te bekomen volgens het reglement dat op dat moment van toepassing is (momenteel bedraagt deze € 250)

Niet voor woningen met een bouwvergunning na 1 februari 2005

Enkele aandachtspunten: Aansluitplicht

Alle afvalwater moet op de openbare riolering aangesloten worden

Ook bij gesloten bebouwing als hiervoor vloeren binnen dienen opgebroken te worden (bv. bij lozingen langs achter op het grachtenstelsel)

Sterfputten, beerputten,… dienen kortgesloten te worden

Enkele aandachtspunten:
Gevaar van risicoaansluiting

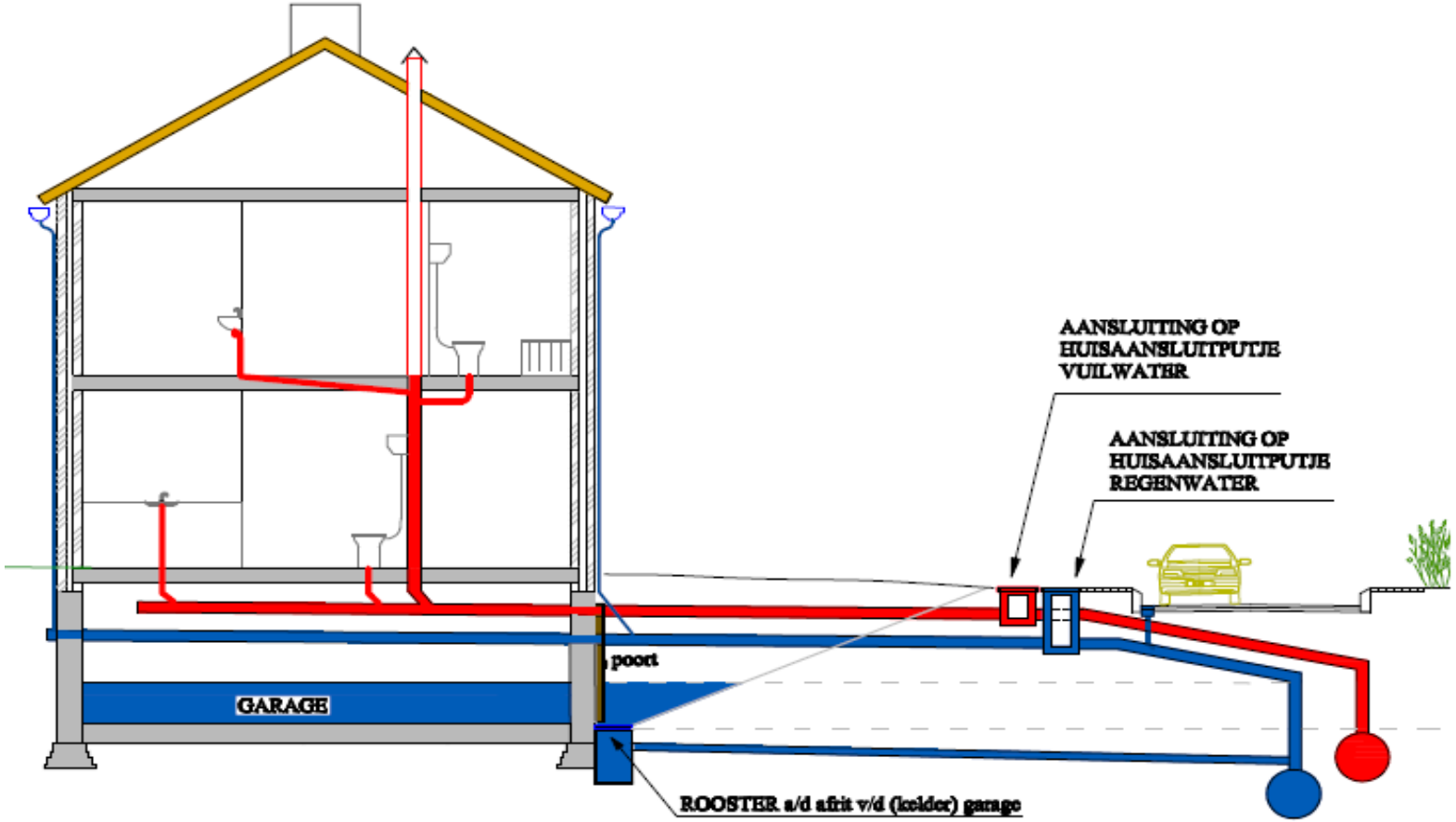

Enkele aandachtspunten:
Oplossing voor risicoaansluiting

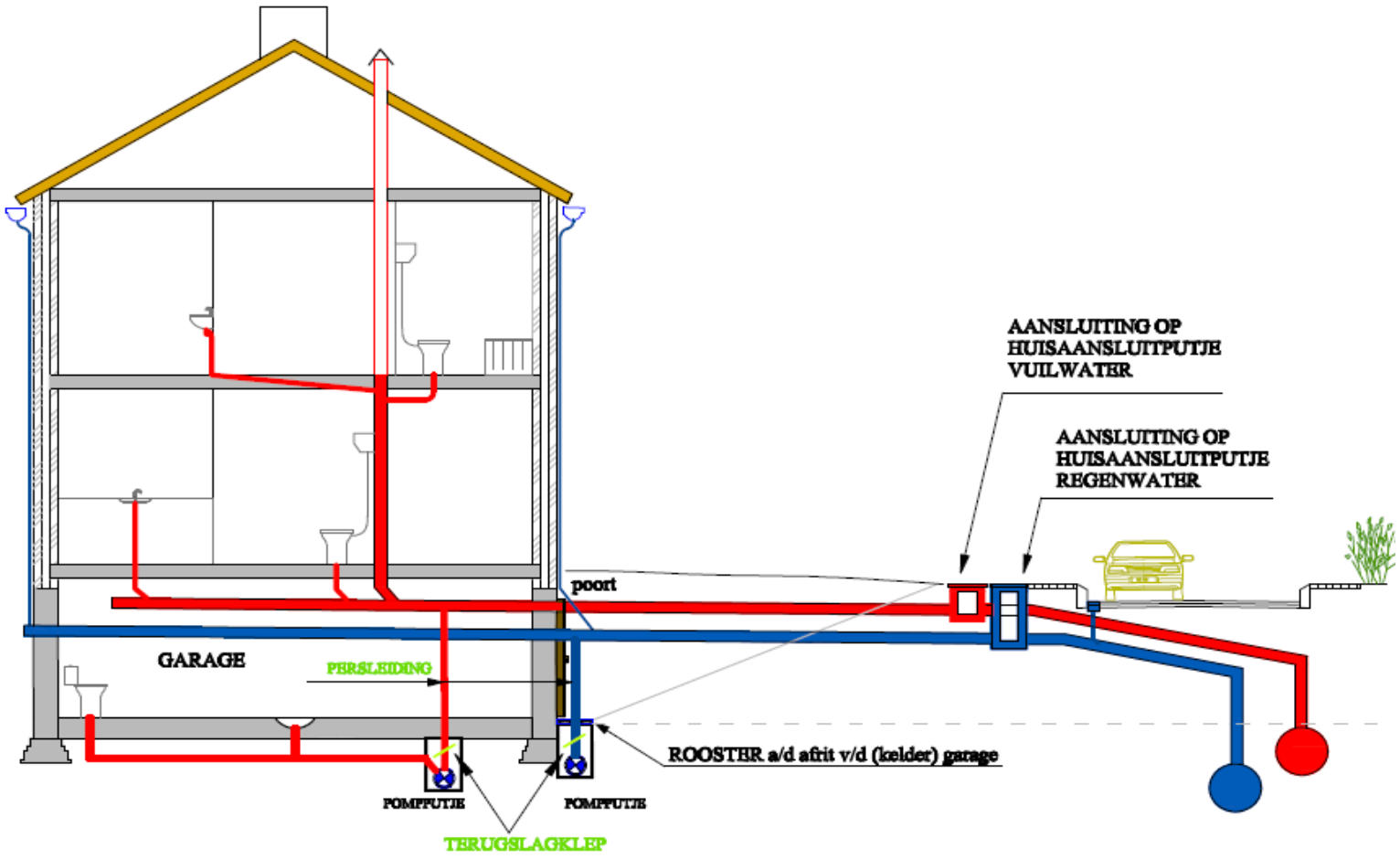

Enkele aandachtspunten: Aansluiting voor afvalwater

Vochtige doekjes!!!

= afval

= verstopt de riolen/ pompen

➔ niet in de toilet gooien maar in het daarvoor bestemde afvalemmertje

➔ “Afval” hoort niet thuis in de riolering (verfresten, olie en vetten,…)

Contact

Infolijn: 078 35 35 34

Storingslijn: 078 35 35 00

www.fluvius.be

fluvius.
Tot bij u